Acopino

Cremona

BEDIENUNGSANLEITUNG

INHALT

1 Wichtige Sicherheitshinweise 3

2 Teilebeschreibung..... 8

3 Verpackung & Transport 9

4 Vorgehen bei einer Retoure 9

5 Vor dem ersten Gebrauch 10

6 Startbildschirm 11

7 Technische Daten 11

8 Fehlerdiagnose 12

9 Getränke zubereiten 13
- 9.1 Kaffee/Americano 13
- 9.2 Espresso 13
- 9.3 Cappuccino 14
- 9.4 Latte 14
- 9.5 Heiße Milch/Milchschaum 15
- 9.6 Heißes Wasser 15
- 9.7 Kaffee mit Kaffeepulver 16

10 Milchschaum einstellen 16

11 Mahlgrad einstellen 17

12 Tägliche Reinigung Milchaufschäumer 17

13 Tägliche Reinigung der Brüheinheit 19

14 Getränke-Einstellungen 20
- 14.1 Americano/Kaffee und Espresso 20
- 14.2 Cappuccino und Latte 20

15 Reinigen 21
- 15.1 Maschine entkalken 21
- 15.2 Maschine spülen 22
- 15.3 Brüheinheit reinigen 22
- 15.4 Milcheinheit reinigen 23

16 Einstellungen 24
- 16.1 Stand-by-Zeit 24
- 16.2 Ton/Stummschaltung 24
- 16.3 Wasserhärte 24
- 16.4 Display/Energie sparen 25
- 16.5 Sprachen 25
- 16.6 Tassenzähler 25
- 16.7 Kalibrieren 25

17 Warnhinweise 26

18 Fehlerbehebung & Service 27

19 Umwelthinweis 27

1 WICHTIGE SICHERHEITSHINWEISE

Bei der Verwendung von Elektrogeräten sollten immer grundlegende Sicherheitsvorkehrungen getroffen werden, darunter die folgenden:

1. Lesen Sie alle Anweisungen.
2. Berühren Sie keine heißen Oberflächen. Benutzen Sie Griffe oder Knöpfe.
3. Zum Schutz vor Feuer, Stromschlag und Verletzungen das Kabel, den Stecker oder das Gerät **nicht** in Wasser oder andere Flüssigkeiten tauchen.
4. Wenn das Gerät in der Nähe von Kindern verwendet wird, ist eine strenge Überwachung erforderlich.
5. Ziehen Sie den Stecker aus der Steckdose, wenn Sie das Gerät nicht benutzen und bevor Sie es reinigen. Lassen Sie das Gerät abkühlen, bevor Sie Teile anbringen oder abnehmen und bevor Sie das Gerät reinigen.
6. Nehmen Sie das Gerät **nicht** in Betrieb, wenn das Kabel oder der Stecker beschädigt sind oder wenn das Gerät eine Fehlfunktion aufweist oder in irgendeiner Weise beschädigt wurde. Wenden Sie sich bitte umgehend an Ihren Fachhändler oder an unseren Kundenservice. Sie können das Gerät zur Überprüfung, Reparatur oder Einstellung zu unserem Kundendienst einschicken.
7. Die Verwendung von Zubehörteilen, die nicht vom Hersteller des Geräts empfohlen werden, kann zu Bränden, Stromschlägen oder Verletzungen von Personen führen.
8. Verwenden Sie das Gerät **nicht** im Freien.
9. Lassen Sie das Kabel **nicht** über Tischkanten oder Arbeitsflächen hängen und berühren Sie keine heißen Oberflächen.
10. **Nicht** auf oder in der Nähe eines heißen Gas- oder Elektrobrenners oder in einem beheizten Ofen aufstellen.
11. Die Aufstellfläche muss wasserfest sein! Das bedeutet, dass ein Wasseraustritt an der Maschine keinen Schaden am Untergrund verursachen kann.
12. Stellen Sie die Maschine auf eine ebene Fläche und stellen Sie sicher, dass sie weder von Kindern noch von Haustieren erreichbar ist, um Verletzungen zu vermeiden.
13. Der Temperaturbereich, in dem die Maschine einwandfrei arbeiten kann, liegt zwischen 10 °C und 35 °C. Schützen Sie die Maschine unbedingt vor Frost!
14. Lassen Sie einen Abstand von mindestens 10 cm zwischen der Maschine und der Wand.
15. Stecken Sie immer zuerst den Stecker in das Gerät und dann den Stecker in die Steckdose. Zum Trennen des Geräts schalten Sie zuerst die Maschine "Aus", ziehen Sie dann den Stecker aus der Steckdose.
15. Verwenden Sie das Gerät nicht für andere als die vorgesehenen Zwecke.
16. Bewahren Sie diese Anleitung auf.

DIESE ANLEITUNG AUFBEWAHREN - VORSICHT

Dieses Gerät ist nur für den häuslichen und leicht kommerziellen Gebrauch bestimmt. Jegliche Wartung, mit Ausnahme der Reinigung und der Benutzerwartung, sollte von einem autorisierten Servicecenter durchgeführt werden.

Tauchen Sie das Gerät nicht in Wasser ein. Um das Risiko eines Brandes oder elektrischen Schlages zu verringern, darf das Gerät nicht zerlegt werden. Im Inneren des Geräts befinden sich keine Teile, die vom Benutzer gewartet werden können. Reparaturen sollten nur von autorisiertem Servicepersonal durchgeführt werden.

1 Überprüfen Sie, ob die auf dem Typenschild angegebene Spannung mit Ihrer Spannung übereinstimmt.

2 Verwenden Sie niemals warmes oder heißes Wasser zum Füllen des Wassertanks. Verwenden Sie nur kaltes Wasser.

3 Halten Sie Ihre Hände und das Kabel während des Betriebs von den heißen Teilen des Geräts fern.

4 Reinigen Sie das Gerät niemals mit Scheuerpulver oder scharfen Reinigungsmitteln. Verwenden Sie nur ein weiches, feuchtes Tuch mit Wasser.

5 Verwenden Sie für einen optimalen Kaffeegeschmack gereinigtes oder in Flaschen abgefülltes Wasser. Regelmäßiges Entkalken wird weiterhin alle 2-3 Monate empfohlen.

6 Verwenden Sie keine karamellisierten oder aromatisierten Kaffeebohnen.

ANWEISUNGEN FÜR DAS NETZKABEL

A Es ist ein kurzes Netzkabel vorzusehen, um die Gefahr zu verringern, dass man sich in einem längeren Kabel verheddert oder darüber stolpert. Ein kurzes Kabel verringert das Unfallrisiko.

B Längere, abnehmbare Netzkabel oder Verlängerungskabel können verwendet werden, wenn sie mit Sorgfalt eingesetzt werden.

C Wenn ein langes abnehmbares Stromversorgungskabel oder ein Verlängerungskabel verwendet wird:

1. Die angegebene elektrische Nennleistung des abnehmbaren Netzkabels oder des Verlängerungskabels sollte mindestens so groß sein wie die elektrische Nennleistung des Geräts.

2. Wenn es sich um ein geerdetes Gerät handelt, sollte das Verlängerungskabel ein geerdetes, dreiadriges Kabel sein, und

3. das längere Kabel sollte so verlegt werden, dass es nicht über die Arbeitsplatte oder die Tischplatte gezogen wird, wo Kinder daran ziehen oder darüber stolpern können.

SICHERHEITSHINWEISE

Lesen Sie die Bedienungsanleitung vor der Benutzung des Geräts sorgfältig durch und bewahren Sie sie zum späteren Nachschlagen auf.

Achten Sie darauf, dass kein Wasser mit den elektrischen Teilen des Geräts in Berührung kommt: Gefahr eines Kurzschlusses!

Dampf und heißes Wasser können Verbrennungen verursachen! Richten Sie den heißen Wasserstrahl niemals auf Körperteile: Es besteht Verbrennungsgefahr!

BESTIMMTER GEBRAUCH

Die Kaffeemaschine ist nur für den privaten und leicht gewerblichen Gebrauch bestimmt. Nehmen Sie keine technischen Veränderungen vor und verwenden Sie das Gerät nicht für unzulässige Zwecke, da dies zu ernsthaften Gefahren führen würde!

Das Gerät ist nicht dafür bestimmt, durch Personen (einschließlich Kinder) mit eingeschränkten physischen, geistigen oder sensorischen Fähigkeiten oder mangels Erfahrung und/oder mangels Wissen benutzt zu werden, es sei denn, sie werden durch eine für ihre Sicherheit zuständige Person beaufsichtigt oder erhielten von ihr Anweisungen, wie das Gerät zu benutzen ist.

HINWEISE NETZTEIL - NETZKABEL

Schließen Sie das Gerät nur an eine geeignete Schuko-Steckdose an. Die Steckdose, an die das Gerät angeschlossen wird, muss:

- mit dem am Gerät installierten Steckertyp kompatibel sein;
- die Größe muss den Angaben auf dem am Gerät angebrachten Etikett entsprechen;
- an ein effizientes Erdungssystem angeschlossen sein.

Verwenden Sie die Kaffeemaschine niemals, wenn das Netzkabel defekt oder beschädigt ist. Wenn das Netzkabel beschädigt ist, muss es vom Hersteller oder einem von ihm autorisierten Servicecenter ausgetauscht werden.

Führen Sie das Netzkabel nicht um Ecken, über scharfe Kanten oder über heiße Gegenstände und halten Sie es von Öl fern.

Verwenden Sie das Netzkabel nicht zum Tragen oder Ziehen der Kaffeemaschine.

Ziehen Sie den Stecker nicht am Netzkabel heraus und berühren Sie ihn nicht mit nassen Händen. Lassen Sie das Netzkabel nicht frei von Tischen oder Regalen herabhängen.

FÜR DIE SICHERHEIT ANDERER

Verhindern Sie, dass Kinder mit dem Gerät spielen. Kinder sind sich der Gefahren, die von elektrischen Haushaltsgeräten ausgehen, nicht bewusst. Lassen Sie das Verpackungsmaterial der Maschine nicht in der Reichweite von Kindern liegen.

GEFAHR VON VERBRENNUNGEN

Richten Sie den Heißdampf- und/oder Heißwasserstrahl niemals auf sich selbst oder andere.

STANDORT DER MASCHINE - GEEIGNETER STANDORT FÜR BETRIEB UND WARTUNG

Für eine optimale Nutzung wird empfohlen:
- Wählen Sie eine sichere, ebene Fläche, auf der keine Gefahr besteht, dass das Gerät umkippt oder beschädigt wird.
- Einen ausreichend beleuchteten, sauberen Standort in der Nähe einer leicht erreichbaren Steckdose wählen.
- Achten Sie auf einen Mindestabstand von 20 cm zu den Seiten des Geräts.
- Während des Ein- und Ausschaltens des Gerätes empfehlen wir, ein leeres Glas unter den Auslauf zu stellen.
- Bewahren Sie den Automaten nicht bei Temperaturen unter 0 Grad auf. Frost kann die Maschine beschädigen.
- Verwenden Sie die Kaffeemaschine nicht im Freien.

REINIGUNG UND AUFBEWAHRUNG DER MASCHINE

Um das Gerät optimal zu nutzen, sollten Sie es richtig reinigen und aufbewahren. Da das Gerät natürliche Zutaten für die Zubereitung von Getränken verwendet (Kaffeebohnen, Wasser, Milch usw.), können sich Rückstände von gemahlenem Kaffee oder Kondenswasser auf der Oberfläche des Geräts befinden. Aus diesem Grund empfehlen wir, sowohl die sichtbaren Teile des Geräts als auch den Bereich unter dem Gerät regelmäßig zu reinigen.

Vor dem Ausschalten des Geräts empfehlen wir dringend, es zu reinigen:

A Wasser, das über mehrere Tage im Tank und/oder im Wasserkreislauf verbleibt, sollte nicht mehr verbraucht werden.

B Wenn das Gerät für längere Zeit nicht benutzt wird, sollten Sie das Wasser wie im Abschnitt "Warmwasser" beschrieben aufbereiten.

C Schalten Sie den Netzschalter aus und ziehen Sie den Stecker aus der Steckdose. Warten Sie, bis das Gerät abgekühlt ist. Jetzt können Sie das Gerät reinigen.

D Tauchen Sie das Gerät niemals in Wasser ein!

E Bewahren Sie das Gerät an einem trockenen Ort und außerhalb der Reichweite von Kindern auf.

F Halten Sie es vor Staub und Schmutz geschützt.

G Es ist strengstens verboten, an den inneren Teilen des Geräts herumzuprobieren.

HINWEISE VOR DEM GEBRAUCH

Entfernen Sie NIEMALS die Tropfschale, wenn das Gerät eingeschaltet ist. Warten Sie nach dem Ein- und Ausschalten ein paar Minuten, da die Maschine einen Spül-/Selbstreinigungszyklus durchführt (siehe Abschnitt "Spülen").

Füllen Sie den Tank nur mit frischem, nicht sprudelndem Wasser. Heißes Wasser oder andere Flüssigkeiten können den Tank und/oder das Gerät beschädigen. Nehmen Sie das Gerät nicht ohne Wasser in Betrieb. Vergewissern Sie sich, dass genügend Wasser im Tank vorhanden ist.

In den Kaffeebohnentank dürfen nur Kaffeebohnen eingefüllt werden. Gemahlener Kaffee, Instantkaffee oder andere Gegenstände, die in den Kaffeebohnenbehälter gegeben werden, können das Gerät beschädigen.

ALLGEMEINE REINIGUNG

Tauchen Sie das Gerät nicht in Wasser ein. Waschen Sie keine Teile des Geräts in der Spülmaschine. Verwenden Sie keine scharfen oder scharfe chemische Produkte (Lösungsmittel) zur Reinigung.

Verwenden Sie zur Reinigung des Geräts ein weiches, angefeuchtetes Tuch. Trocknen Sie das Gerät und/oder seine Teile nicht in der Mikrowelle und/oder im normalen Backofen.

REINIGUNG DER BRÜHGRUPPE ZUR ENTFERNUNG VON KAFFEEÖL

Legen Sie eine Reinigungstablette in das Pulverfach und drücken Sie auf "Americano". Dadurch werden die internen Komponenten der Brüheinheit gereinigt.
Wiederholen Sie diesen Vorgang noch einmal ohne Reinigungstablette oder Kaffeebohnen, um sicherzustellen, dass das System vollständig gereinigt ist.

ACHTUNG! Die Reinigung der Brüheinheit ist keine Entkalkung. Verwenden Sie zum Entkalken ausschließlich einen speziellen Entkalker für Kaffeevollautomaten und befolgen Sie das im Kapitel "Entkalken" beschriebene Verfahren.

2 TEILEBESCHREIBUNG

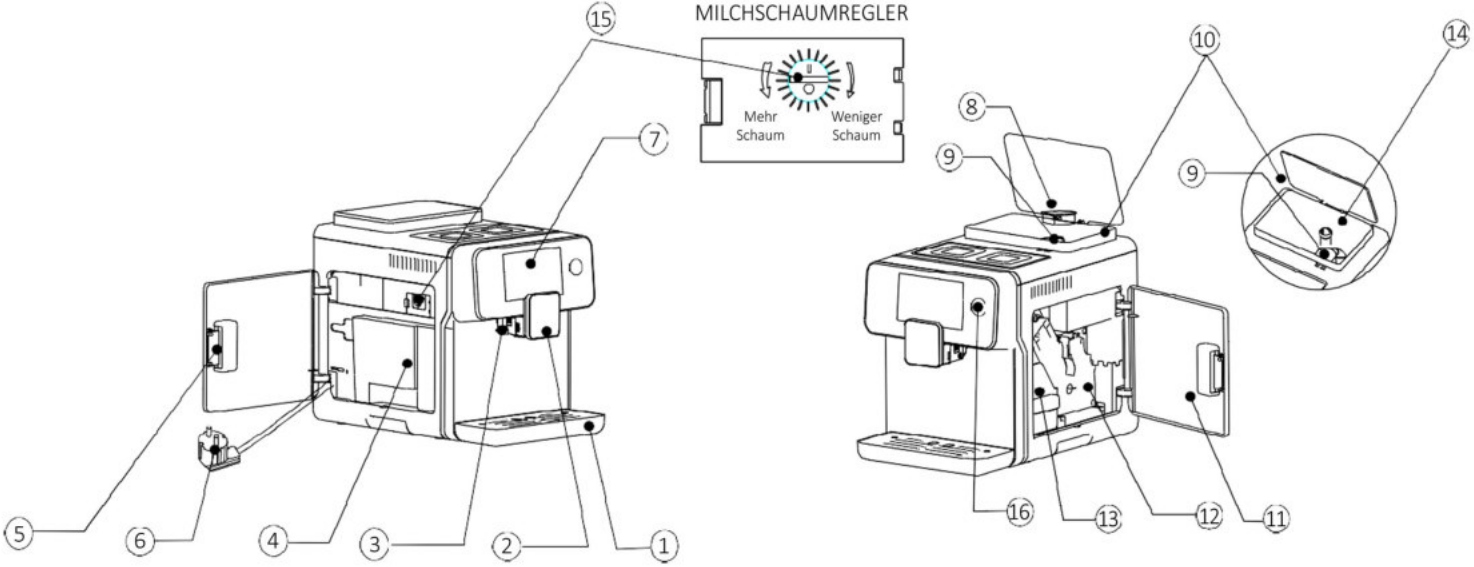

1. Abtropfschale
2. Kaffee-/Wasserauslass
3. Milchaufschäumer
4. Wassertank
5. Linke Seitentür
6. Netzkabel
7. Farbdisplay
8. Deckel des Einfülltrichters
9. Einfüllschacht für gemahlenen Kaffee
10. Bohnenbehälter
11. Rechte Seitentür
12. Brüheinheit
13. Kaffeesatzbehälter/Tresterbehälter
14. Mahlgradregler
15. Milchschaumregler
16. AN / AUS

3 VERPACKUNG & TRANSPORT

Bitte überprüfen Sie die gelieferte Ware umgehend auf Vollständigkeit und Unversehrtheit.

Im zweiten Schritt prüfen Sie das Gerät auf Funktion. Sollten Mängel festgestellt werden oder Sie sich unsicher sein, ob ein Mangel vorliegt, setzen Sie sich bitte umgehend mit uns in Verbindung. In diesem Fall muss das Gerät sofort vom Netz getrennt werden und darf bis zur Klärung nicht benutzt werden. Eine Weiternutzung des Gerätes kann unter diesen Umständen weitere Schäden am Gerät verursachen oder eine Gefahr für Leib und Leben darstellen!

Jedes Gerät wird von uns direkt vor dem Versand auf Funktion und Unversehrtheit geprüft. Aus diesem Grund ist ein Fehler bei einer Erstinbetriebnahme mit höchster Wahrscheinlichkeit auf einen Transportschaden zurückzuführen.

Für eine eventuelle Rücksendung empfehlen wir, die Originalverpackung aufzubewahren.

4 VORGEHEN BEI EINER RETOURE

1 - Vor dem Verpacken bitte das Gerät reinigen.
- Unbedingt Kaffeebohnen und Kaffeesatz entfernen.
- Wasserbehälter und Abtropfschale leeren und trocknen.

2 - Im Originalkarton oder in einem ausreichend großen und stabilen Karton verpacken. Gerät unbedingt mit einer Folie vor Kratzern schützen.
- Alle 6 Seiten müssen gut ausgepolstert sein.

3 - Karton gut verschließen.
- Retourenschein gut lesbar oben auf den Karton kleben.

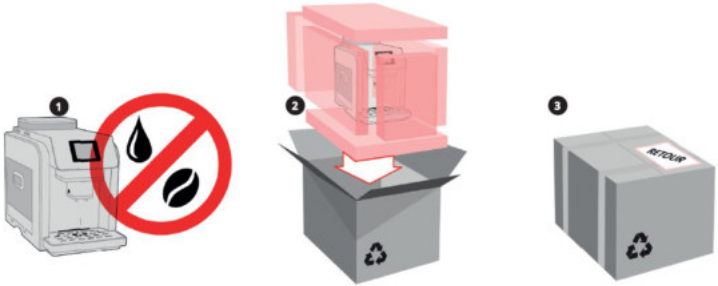

5 VOR DEM ERSTEN GEBRAUCH

1 Packen Sie das Gerät aus.

2 Entnehmen Sie den Wassertank zum Befüllen aus dem Gerät und füllen Sie ihn mit frischem Trinkwasser.

3 Füllen Sie die Kaffeebohnen in den Bohnenbehälter ein.

4 Stecken Sie den Netzstecker in die Steckdose.

5 Schalten Sie den Schalter auf der Rückseite des Geräts ein.

6 Drücken Sie das Symbol "Power". Drücken Sie zweimal, wenn der Bildschirm aus ist.

7 Lassen Sie das Gerät aufwärmen.

8 Das Gerät ist nun einsatzbereit und befindet sich im Standby-Modus.

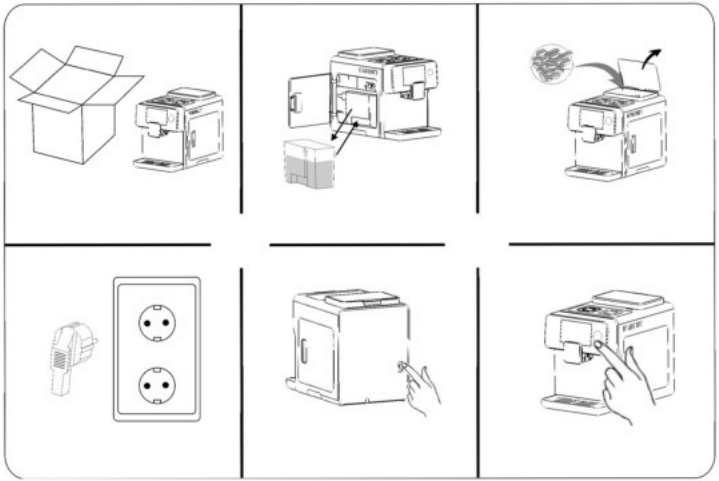

6 STARTBILDSCHIRM

7 TECHNISCHE DATEN

Leistung:	1300-1500 W
Betriebsspannung:	220-240V 50 Hz
Maße (LxBxH):	440 x 270 x 350 mm
Gewicht:	12 kg
Pumpendruck:	19 bar
Kabellänge:	0,9 m
Kaffeebohnenbehälter Kapazität:	250 g
Wassertankvolumen:	1,7 L, herausnehmbar
Kaffeesatzbehälter:	12 Stk.
Mahlgrad:	mehrstufig einstellbar
Höhenverstellbare Kaffeeausgabe:	70 - 130 mm
Tassenwarmhalteplatte:	ja
Dampf / Heißwasser:	70°C-95°C
Temperaturkontrolle:	digital
Überhitzungsschutz:	Schmelzsicherung + Temp. Sensor
Besondere Ausstattung:	Verwendung von Kaffeepulver möglich, Einstellung der Wasserhärte, visualisierte Menüführung, mehrsprachig einstellbar

8 FEHLERDIAGNOSE

Hier finden Sie eine Übersicht der häufigsten Fehler, mögliche Ursachen und Problemlösungen.

Bitte wenden Sie sich im Zweifelsfall immer an unseren Kundenservice!

Im Falle einer Störung, oder eines Problems, der durch einen Sturz des Geräts verursacht wurde, ziehen Sie sofort den Stecker aus der Steckdose.

Versuchen Sie niemals, ein defektes Gerät in Betrieb zu nehmen.

Weitere Informationen zur Fehlersuche und zum Service finden Sie in dem Kapitel „Fehlerbehebung & Service“ der Bedienungsanleitung.

Nr.	Problem	Mögliche Ursache	Lösung
1	Display zeigt "WASSER FÜLLEN"	Es fehlt Wasser im Wassertank.	Füllen Sie Wasser in den Wassertank und setzen Sie den Tank ein, bis zum Anschlag.
2	Das Display zeigt " WASSERTANK DRÜCKEN"	Wassertank ist nicht richtig eingesetzt.	Setzen Sie den Tank gut ein - drücken ihn bis zum Anschlag.
3	Kaffee ist wässrig / zu dünn	Der Mahlgrad der Bohnen ist zu grob.	Nutzen Sie den Mahlgradregler im Bohnenbehälter und drehen Sie den Drehknopf auf „feiner“.
		Feuchte Kaffeebohnen und Kaffeesatz verstopfen das Mahlwerk.	Entfernen Sie die feuchten Bohnen, reinigen Sie den Bohnenbehälter und reinigen Sie das Mahlwerk mit einem speziellen Mahlwerksreiniger, erhältlich im guten Fachhandel.
4	Es kommt kein Kaffee mehr	Wassertank ist nicht richtig platziert.	Setzen Sie den Tank gut ein - drücken ihn bis zum Anschlag.
		Filter am Brühkolben ist verstopft.	Reinigen Sie den Filter oder tauschen Sie ihn aus.
		Schläuche in der Maschine sind verstopft.	Bitte eine Entkalkung durchführen. Wenn das Problem damit nicht behoben ist, rufen Sie bitte den Service an.
5	Die Mühle arbeitet nicht	Mahlwerk ist durch Fremdkörper blockiert.	Entfernen der Fremdkörper aus dem Mahlwerk.
		Antrieb Mahlwerk ist defekt.	Service anrufen!
6	Maschine bereitet keinen Milchschaum	Die Milchsorte ist ungeeignet.	Verwenden Sie Frisch- oder H-Milch mit 1,5 % Fett.
		Der Milchschaumregler ist nicht gut eingestellt.	Stellen Sie den Milchschaumregler richtig ein.
7	Milch wird nicht in den Milchaufschäumer gesaugt	Milchsorte ist nicht zum Aufschäumen geeignet.	Verwenden Sie Frisch- oder H-Milch mit 1,5 % Fett.
		Der Milchschaumregler ist schlecht eingestellt.	Stellen Sie den Milchschaumregler richtig ein.
		Der Milchaufschäumer ist falsch installiert.	Setzen Sie den Milchaufschäumer richtig ein.

9 GETRÄNKE ZUBEREITEN

9.1 KAFFEE/AMERICANO

1 Stellen Sie die Höhe des Auslaufs ein.

2 Drücken Sie das Americano-Symbol, um einen Kaffee nach Americano-Art zu brühen. Berühren Sie das Symbol „x2“, wenn Sie ein zweites Getränk wünschen. Das Gerät beginnt mit der Zubereitung eines zweiten Getränks, sobald das erste Getränk fertig ist.

3 Wenn Sie weniger Kaffee als die voreingestellte Menge wünschen, können Sie das Symbol „Abbrechen“ drücken, um die Kaffeeausgabe zu stoppen.

9.2 ESPRESSO

1 Stellen Sie die Höhe des Auslaufs ein.

2 Drücken Sie das Espresso-Symbol, um einen Espresso zu brühen. Berühren Sie das Symbol „x2“, wenn Sie ein zweites Getränk wünschen. Das Gerät beginnt mit der Zubereitung eines zweiten Getränks, sobald das erste Getränk fertig ist.

3 Wenn Sie weniger Kaffee als die voreingestellte Menge wünschen, können Sie das Symbol Abbrechen drücken, um die Kaffeeausgabe zu stoppen.

9.3 CAPPUCCINO

1 Setzen Sie den Milchaufschäumer in das Gerät ein.

2 Legen Sie den Milchschlauch in ein Gefäß mit Milch.

3 Drücken Sie das CAPPUCCINO-Symbol, die Maschine beginnt mit der Zubereitung eines Cappuccinos. Wenn Sie ein zweites Getränk wünschen, berühren Sie das Symbol „x2“, wenn es angezeigt wird. Die Maschine beginnt mit der Zubereitung eines zweiten Getränks, sobald das erste fertig ist.

4 Wenn Sie weniger Milch als die voreingestellte Menge wünschen, können Sie das Symbol "Abbrechen" drücken, um die Milchausgabe zu stoppen.

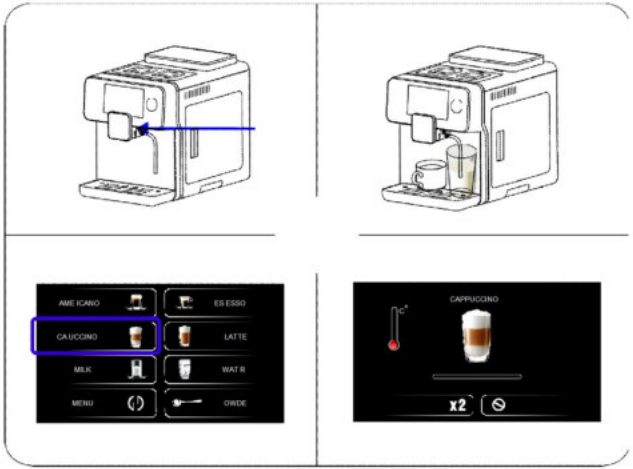

9.4 LATTE

1 Setzen Sie den Milchaufschäumer in das Gerät ein.

2 Legen Sie den Milchschlauch in ein Gefäß mit Milch.

3 Drücken Sie das LATTE-Symbol, die Maschine beginnt mit der Zubereitung eines Lattes. Wenn Sie ein zweites Getränk wünschen, berühren Sie das Symbol „x2“, wenn es angezeigt wird. Die Maschine beginnt mit der Zubereitung eines zweiten Getränks, sobald das erste fertig ist.

4 Wenn Sie weniger Milch als die voreingestellte Menge wünschen, können Sie das Symbol "Abbrechen" drücken, um die Milchausgabe zu stoppen.

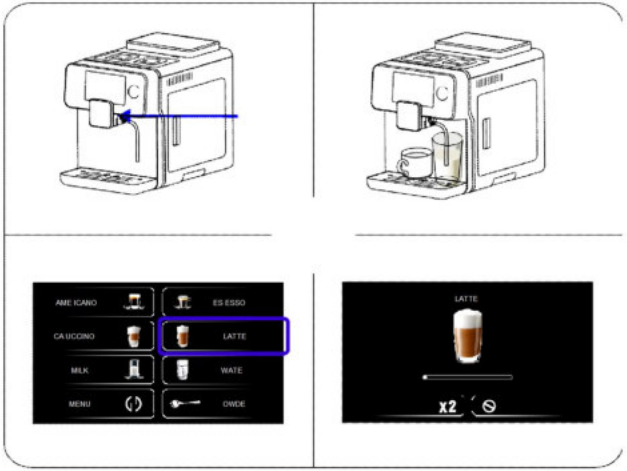

9.5 HEISSE MILCH / MILCHSCHAUM

1 Setzen Sie den Milchaufschäumer in das Gerät ein.

2 Legen Sie den Milchschlauch in ein Gefäß mit Milch.

3 Drücken Sie auf das Symbol MILCH, das Gerät beginnt, die Milch in Ihre Tasse auszugeben.

4 Sobald Sie die gewünschte Milchmenge erreicht haben, können Sie den Vorgang durch Drücken des Abbruch-Symbols beenden.

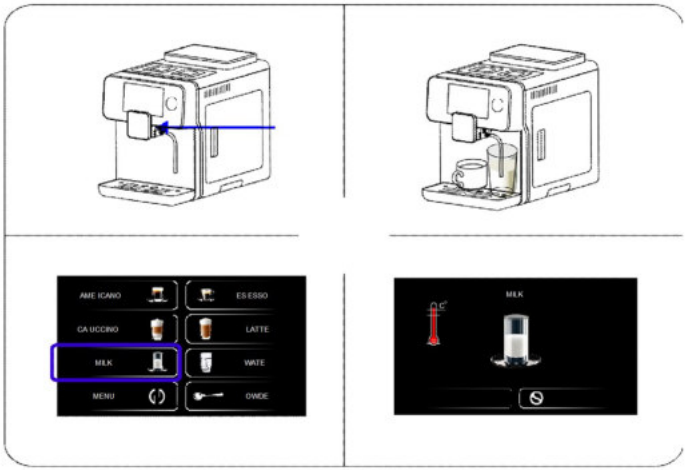

9.6 HEISSES WASSER

1 Stellen Sie den Becher unter den Ausgießer.

2 Drücken Sie auf das Symbol für heißes Wasser, das Gerät beginnt, heißes Wasser auszugeben.

3 Sobald Sie die gewünschte Menge an heißem Wasser haben, drücken Sie das Abbruch-Symbol, um den Vorgang zu beenden.

9.7 KAFFEEZUBEREITUNG MIT KAFFEEPULVER

1 Berühren Sie das Pulversymbol auf dem Display.

2 Füllen Sie anschließend einen gestrichenen Messlöffel Kaffeepulver ein.

3 Wählen Sie Ihre gewünschte Kaffeespezialität aus.

ACHTUNG! Füllen Sie nur Kaffeepulver in das Pulverfach. Andere Substanzen und Gegenstände können schwere Schäden am Gerät verursachen. Solche Schäden werden nicht von der Garantie abgedeckt.

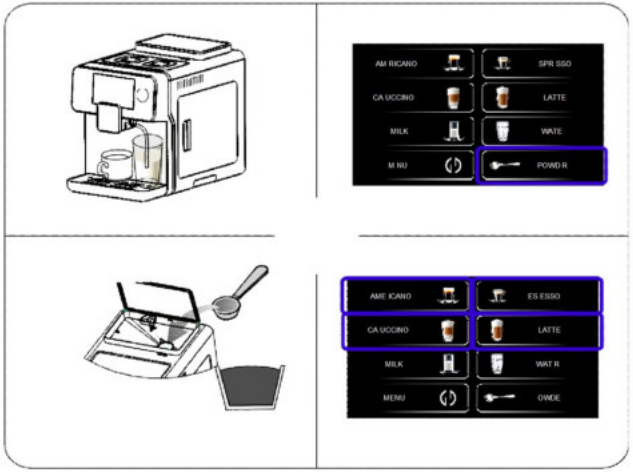

10 MILCHSCHAUM EINSTELLEN

1 Wenn Sie die linke Tür öffnen, sehen Sie den Regler für den Milchaufschäumer.

2 Die Qualität des Milchschaums hängt von der verwendeten Milch und der Temperatur der Milch ab. Um die Menge des Milchschaums zu erhöhen, drehen Sie den Milchaufschäumerregler gegen den Uhrzeigersinn.

3 Um die Schaummenge zu verringern, drehen Sie den Milchaufschäumerregler im Uhrzeigersinn. Achten Sie darauf, den Milchaufschäumer nach dem Gebrauch zu reinigen, um Verstopfungen zu vermeiden.

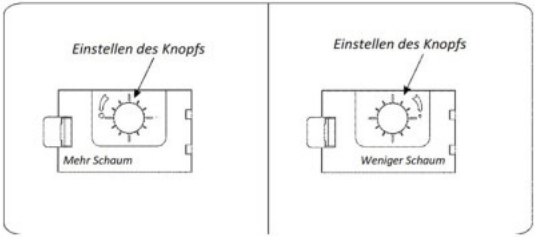

11 MAHLGRAD EINSTELLEN

1 **ACHTUNG!** Der Einstellknopf für das Mahlwerk, der sich im Inneren des Kaffeebohnenbehälters befindet, darf nur gedreht werden, wenn die Kaffeemühle in Betrieb ist.

2 Geben Sie keine anderen Materialien als Kaffeebohnen in den Behälter. Füllen Sie keinen gemahlenen und/oder Instantkaffee in den Bohnenbehälter.

3 Verwenden Sie **niemals tiefgefrohrene** Kaffeebohnen.

4 Wenn bei der Kaffeezubereitung der Kaffee sehr langsam fließt (das Pulver ist zu fein), drücken und drehen Sie den Einstellknopf im Uhrzeigersinn, um das Mahlwerk auf eine grobe Einstellung zu bringen.

5 Wenn der Kaffee sehr schnell fließt und eine sehr helle Farbe hat (Pulver ist zu grob), drehen Sie bei der Kaffeezubereitung den Knopf gegen den Uhrzeigersinn, um das Mahlwerk feiner einzustellen.

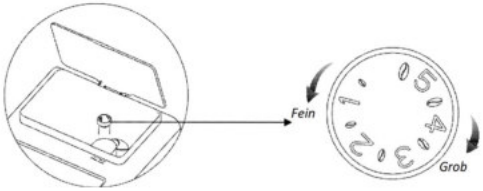

WARNUNG! Die Kaffeemühle enthält bewegliche Teile, die gefährlich sein können. Führen Sie daher keine Finger und/oder andere Gegenstände ein. Füllen Sie keine Kaffeebohnen ein, wenn die Kaffeemühle in Betrieb ist.

12 TÄGLICHE REINIGUNG DES MILCHAUFSCHÄUMERS

1 Setzen Sie den Milchaufschäumer in das Gerät ein.

2 Legen Sie den Milchschlauch in eine Tasse mit Wasser und stellen Sie eine weitere Tasse unter den Milchauslauf.

3 Drücken Sie das Symbol MILCH, um die Reinigung zu starten.

4 Leeren Sie die Tasse und wiederholen Sie den Vorgang, bis die Rohrleitung ausgespült und vollständig von alter Milch gereinigt ist.

5 Bitte stellen Sie sicher, dass dieser Reinigungsvorgang am Ende jeden Tages durchgeführt wird, wenn Milch verwendet wurde.

12.1 TÄGLICHE REINIGUNG DER MILCHAUFSCHÄUMERS

1 Drücken Sie auf beide Seiten des Milchaufschäumers und ziehen Sie ihn aus dem Kaffeeauslauf.

2 Zerlegen Sie den Milchaufschäumer und waschen Sie ihn in frischem, heißem Wasser.

3 Führen Sie die Rohrreinigungsbürste 2-3 cm ein, um beide Öffnungen hinter dem Milchaufschäumer zu reinigen.

4 Bauen Sie den Milchaufschäumer wieder zusammen und setzen Sie ihn wieder in das Gerät ein. Das Gerät wird Sie auffordern, dies zu tun.

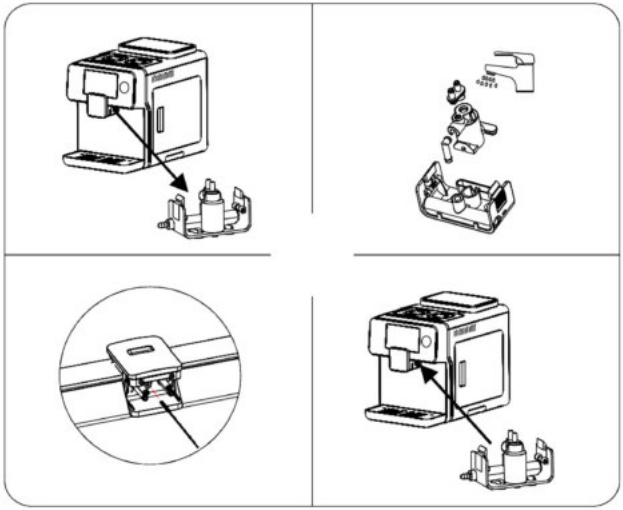

12.2 TÄGLICHE REINIGUNG DES MILCHSYSTEMS

1 Drücken Sie auf "OK", wenn das Display nach der Milchfunktion "Milchsystem reinigen" anzeigt.

2 Platzieren Sie den Milchschlauch wie in Abbildung 2.

3 Drücken Sie "OK", um die automatische Reinigung des Milchsystems zu starten.

4 **Hinweis:** Während des Vorgangs treten heißes Wasser und Dampf aus dem Schlauchende und dem Kaffeeauslauf aus. Bitte entfernen Sie den Schlauch und den Kaffeeauslauf erst, wenn die Reinigung abgeschlossen ist.

ACHTUNG: Heißes Wasser und Dampf können zu Verbrennungen führen!

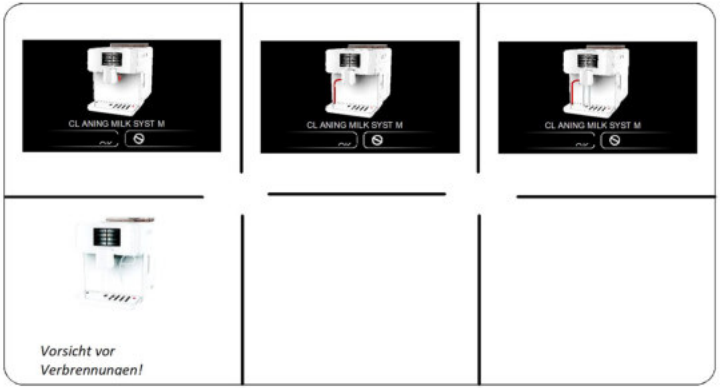

13 TÄGLICHE REINIGUNG DER BRÜHEINHEIT

1 Öffnen Sie die rechte Seitentür.

2 Entnehmen Sie den Abfallbehälter.

3 Nehmen Sie die Brüheinheit heraus und spülen Sie sie diese mit warmen Wasser aus.

4 Setzen Sie die Brüheinheit vorsichtig wieder ein, bis sie mit einem "Klick" hörbar einrastet.

5 Setzen sie nun den Abfallbehälter wieder ein.

6 Schließen Sie die Seitentür.

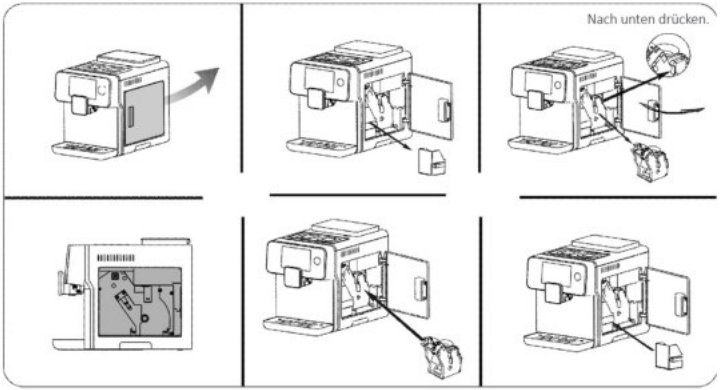

MENÜ - EINSTELLUNGEN UND WARTUNG

Um in das Menü zu gelangen drückten Sie bitte auf dem Display das Symbol für MENÜ. Wenn Sie die Einstellungen für die Getränke ändern wollen, dürcken Sie bitte nun COFFEE PARAMETER SETTING.

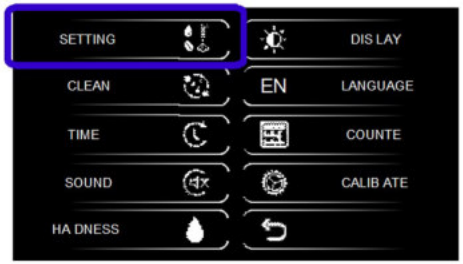

14 GETRÄNKE-EINSTELLUNGEN

Im Funktionsmenü für die Getränkeeinstellungen können Sie durch Druck auf die entsprechenden Icons die verschiedenen Parameter Ihres Kaffeegetränks ändern und abspeichern.

Die Einstellmöglichkeiten variieren je nach gewählten Getränk. Immer einstellen können Sie die Menge/Volumen des Espresso, die Kaffeetemperatur, die Menge der verwendeten Kaffeebohnen sowie die Menge des Wassers.

14.1 AMERICANO/KAFFEE UND ESPRESSO

Sie können die Menge des Kaffees/Espresso, die Temperatur, die Grammzahl der Bohnen und die Menge des heißen Wassers einstellen. Bei Espresso können Sie auch zwischen hohen und niedrigen Pumpendruck wählen. Um eine Tasse Crema-Kaffee zu erhalten, empfehlen wir die Verwendung von hohem Druck.
Sobald Sie Ihre Einstellung programmiert haben, drücken Sie auf die ↩ Taste, um die neue Einstellung zu speichern.

14.2 CAPPUCCINO UND LATTE

Hier können Sie die Menge des Espresso, die Temperatur, die Menge der Bohnen und die die Ausgabezeit von aufgeschäumter Milch einstellen. Sobald Sie Ihre Präferenzen programmiert haben, drücken Sie auf das ↩ Symbol, um Ihre neuen Einstellungen zu speichern.

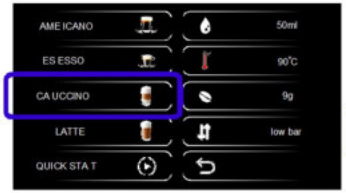

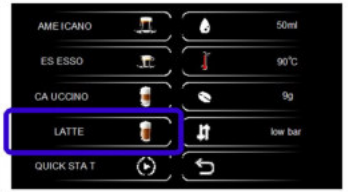

15 REINIGEN

15.1 MASCHINE ENTKALKEN

Bitte entkalken Sie Ihr Gerät regelmäßig, damit es zuverlässig funktionieren kann und nicht beschädigt wird. Eine Reparatur ist in diesem Fall nicht durch die gesetzliche Gewährleistung abgedeckt.

Achtung! Bitte verwenden Sie ausschließlich Entkalker, der speziell auf Kaffeevollautomaten abgestimmt ist. Benutzen Sie NIEMALS Essig oder Zitronensäure! Das schädigt die Maschine.

Gehen Sie wie folgt vor:

1 Gehen Sie in das MENÜ und dann drücken Sie das Symbol CLEAN.

2 Drücken Sie nun auf DESCALE.

3 Füllen Sie den Wassertank mit frischem Wasser und geben Sie die Entkalkungslösung im richtigen Mischungsverhältnis in den Tank.

4 Drücken Sie das Start-Symbol, um die Entkalkung zu beginnen.

5 Die Entkalkungslösung wird ausgegeben.

6 Das Gerät beendet den Zyklus, sobald der Tank leer ist.

7 Entfernen Sie den Wassertank und füllen Sie frisches Wasser ein.

8 Jetzt beginnt die Maschine selbständig mit einem Spülvorgang.

9 Nach Abschluss des Spülvorgangs kehrt das Gerät in den Standby-Modus zurück.

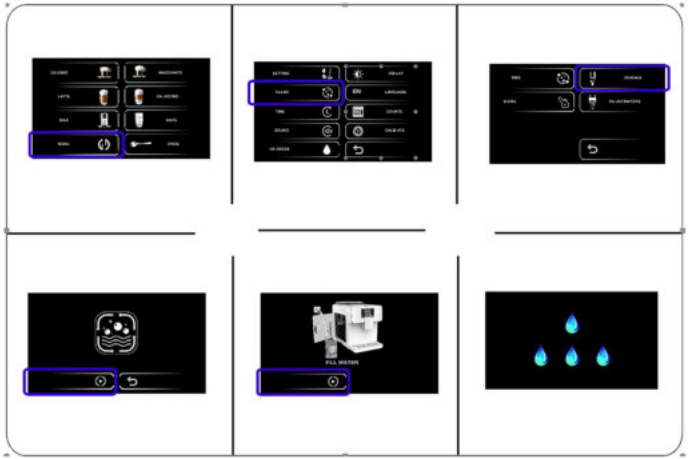

15.2 MASCHINE SPÜLEN

1 Gehen Sie in das MENÜ und wählen Sie CLEAN.

2 Drücken Sie das Symbol für Spülen, um den Spülvorgang zu starten.

3 Sobald die Maschine den Spülvorgang abgeschlossen hat, kehrt sie in den Standby-Modus zurück.

15.3 BRÜHEINHEIT REINIGEN

1 Gehen Sie in das MENÜ und wählen Sie CLEAN.

2 Drücken Sie das Symbol für die Brühgruppe, um die Reinigung zu starten.

3 Drücken Sie das Start-Symbol, um die Brühgruppe zu spülen.

4 Geben Sie die Reinigungs-Tablette in den Pulverschacht des Bohnenbehälters.

5 Drücken Sie das Start-Symbol, um die Reinigung der Brüheinheit zu starten.

6 Sobald die Maschine den Reinigungszyklus abgeschlossen hat, kehrt sie in den Standby-Modus zurück.

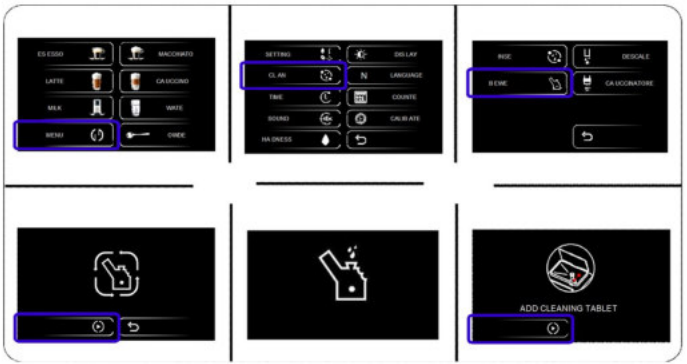

15.4 MILCHEINHEIT REINIGEN

1 Gehen Sie in das MENÜ und wählen Sie CLEAN.

2 Drücken Sie das Symbol für den Milchaufschäumer (Cappuccinatore) um den Spülvorgang zu starten.

3 Platzieren Sie den Milchschlauch wie in Abbildung 4 unten eingekreist. Drücken Sie "OK", die automatische Reinigung des Milchsystems startet.

4 Sobald die Maschine den Reinigungszyklus abgeschlossen hat, kehrt sie in den Standby-Modus zurück.

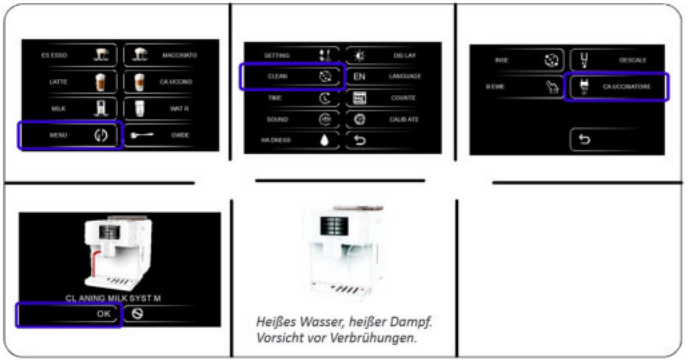

16 EINSTELLUNGEN

16.1 EINSTELLUNG DER STAND-BY-ZEIT

Gehen Sie wie folgt vor:
Gehen Sie in das MENÜ und dann drücken Sie das Symbol TIMER.
Sie können wählen zwischen 0,5h, 1h, 1,5h .....24h.

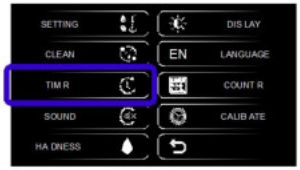

16.2 EINSTELLUNG TON/STUMMSCHALTUNG

Gehen Sie wie folgt vor:
Drücken Sie das Ton-Einstellungssymbol (SOUND) im Menü, um den Ton ein- oder auszuschalten.

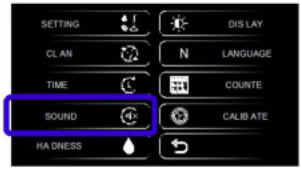

16.3 EINSTELLUNG DER WASSERHÄRTE

Gehen Sie in das MENÜ und drücken Sie das Symbol für den Wasserhärtegrad, um den Härtegrad des verwendeten Wassers auszuwählen.

Hinweis:
Das Gerät schlägt je nach Wassertyp automatisch Entkalkungskreise vor.

1 Wassertropfen: weich - Entkalkung ist nach jeweils 880 Tassen Kaffee erforderlich;

2 Wassertropfen: mittel - Entkalkung ist nach je 400 Tassen Kaffee erforderlich;

3 Wassertropfen: hart - Entkalkung ist nach je 280 Tassen Kaffee erforderlich;

4 Wassertropfen: sehr hart - eine Entkalkung ist nach jeweils 240 Tassen Kaffee erforderlich

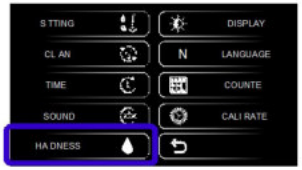

16.4 EINSTELLUNG DES DISPLAYS / ENERGIE SPAREN

Gehen Sie wie folgt vor:
Gehen Sie in das MENÜ und dann drücken Sie das Symbol DISPLAY. Sie können den Energiesparmodus auswählen, Semi-Sparmodus oder den Standardmodus wählen. Wenn das Gerät 60 Sekunden lang nicht benutzt wird, ändert sich die Helligkeit des Bildschirms je nach der von Ihnen gewählten Einstellung.

Voller Stromsparmodus = Bildschirm aus
Halbsparmodus = dunkler Bildschirm
Standard = heller Bildschirm

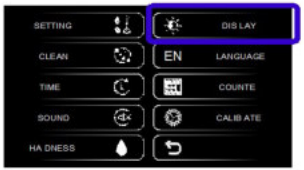

16.5 SPRACHEINSTELLUNGEN

Gehen Sie wie folgt vor:
Drücken Sie das Sprachen-Einstellungssymbol (LANGUAGE) im Menü, um die bevorzugte Sprache auszuwählen.

16.6 TASSENZÄHLER

Gehen Sie in das MENÜ und drücken Sie das Symbol für den Tassenzähler (COUNTER).
Hier können Sie sich die Tassenanzahl der verschiedenen Kaffeesorten anzeigen lassen, die mit Ihrer Maschine zubereitet wurden.

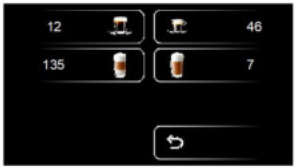

16.7 EINSTELLUNGEN KALIBRIEREN

Diese Funktion darf nur von autorisierten Servicetechnikern oder nach ausdrücklicher Anweisung von autorisierten Händlern oder Servicetechnikern verwendet werden.

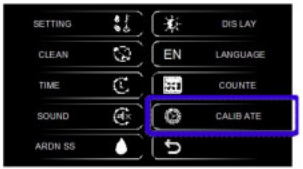

17 WARNHINWEISE

1 Füllen Sie den Wassertank.

2 Bohnen nachfüllen in den Bohnenbehälter.

3 Tropfschale fehlt, setzen Sie die Abtropfschale richtig ein.

4 Kaffeesatzbehälter fehlt, setzen Sie den Abfallbehälter richtig ein.

5 Brüheinheit fehlt, die Brühgruppe muss in die Maschine eingesetzt werden.

6 Leeren Sie den Kaffeesatzbehälter, er ist voll.

7 Rechte Seitentür ist offen, bitte die Tür schließen.

8 Wassertank nicht vollständig eingesetzt, drücken Sie den Wassertank in die richtige Position.

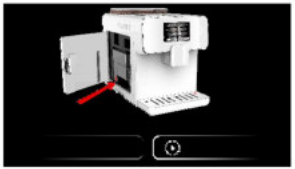

18 FEHLERBEHEBUNG & SERVICE

In dem unwahrscheinlichen Fall, dass ein Problem auftritt, können die meisten Probleme durch gründliches Entkalken und Sicherstellen, dass alle Reinigungsprozesse durchgeführt wurden, behoben werden. Dies gilt insbesondere für alle Probleme, die bei der Milchausgabe auftreten können.

Bitte stellen Sie sicher, dass die "Tägliche Reinigung und die Reinigung des Milchaufschäumers" regelmäßig durchgeführt und bei Bedarf wiederholt werden.

Es wird empfohlen, das Gerät monatlich zu entkalken, da es dadurch nicht nur vor schädlichen Kalkablagerungen geschützt wird (insbesondere in Gebieten mit hartem Wasser), sondern auch das interne Milchrohrsystem gründlich gereinigt wird.

Sollte ein mechanischer Defekt an der Maschine auftreten, können Sie sich an Ihren Verkäufer oder autorisierten Händler wenden, um das Problem zu lösen. Wenn das Problem weiterhin besteht, können nur Techniker des Herstellers, des autorisierten Händlers oder des Herstellers das Gerät reparieren.

Der Hersteller übernimmt keine Verantwortung für Schäden oder Störungen an der Kaffeemaschine, die von Kunden verursacht werden, die sich nicht an die Bedienungsanweisungen und die allgemeine Wartung ihrer Kaffeemaschine gehalten haben.

Wenn die Kaffeemaschine defekt ist, ziehen Sie sofort den Netzstecker und wenden Sie sich für die Reparatur an Ihre Verkaufsstelle oder ein ausgewiesenes Servicezentrum.

19 UMWELTHINWEIS

Altgeräte dürfen nicht in den Hausmüll!
Jeder Verbraucher ist gesetzlich verpflichtet, Altgeräte getrennt vom Hausmüll zu entsorgen und z.B. bei einer Sammelstelle seiner Gemeinde/seines Stadtteils abzugeben. Elektroaltgeräte werden dort kostenlos angenommen. Damit wird gewährleistet, dass die Altgeräte fachgerecht verwertet und negative Auswirkungen auf die Umwelt vermieden werden. Deswegen sind Elektrogeräte mit dem Symbol einer durchgestrichenen Tonne gekennzeichnet. Batterien dürfen nicht in den Hausmüll. Jeder Verbraucher ist gesetzlich verpflichtet, Batterien bei einer Sammelstelle seiner Gemeinde, seines Stadtteils oder im Handel abzugeben. Alte Batterien können dadurch einer umweltschonenden Entsorgung zugeführt werden. Batterien, die Schadstoffe enthalten, sind mit dem Symbol einer durchgestrichenen Tonne und durch chemische Symbole gekennzeichnet (Cd für Cadmium, Hg für Quecksilber, Pb für Blei).

Gewährleistung
Sie haben auf das Gerät die gesetzliche Gewährleistung.
Gewährleistungsansprüche richten Sie bitte an:

Firma Merzweil
Badelacher Weg 27
D-36404 Vacha
Telefon: 036962-22600
E-Mail: service@acopino.de

CE RoHS

Acopino

Cremona

Ihr Fachhändler
Service und Vertrieb

Acopino
Fa. Merzweil
Badelacher Weg 27
36404 Vacha

service@acopino.de
www.acopino.de